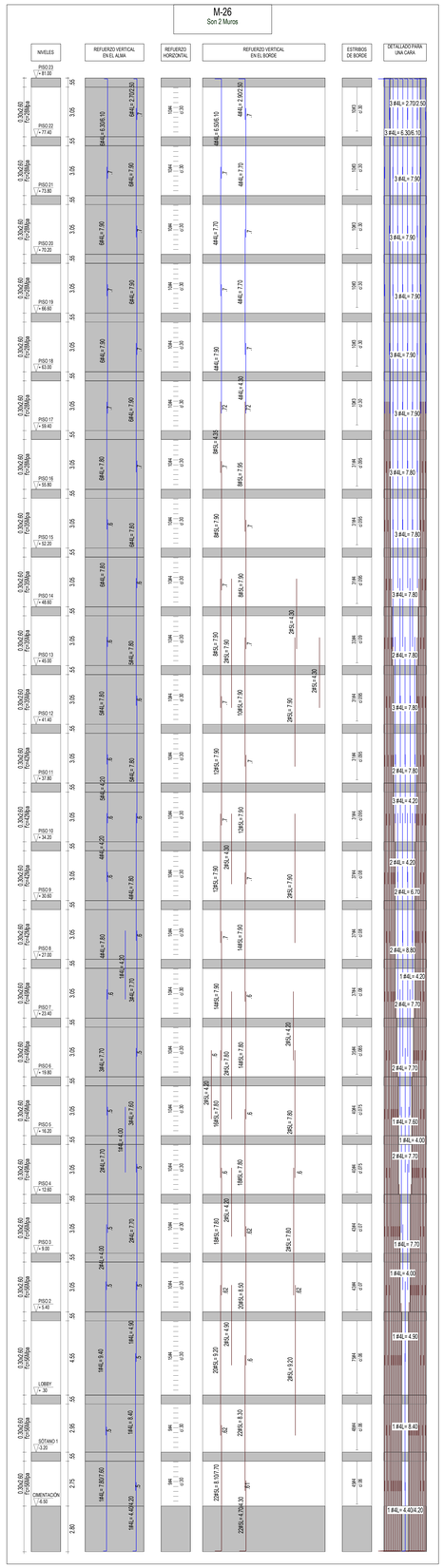

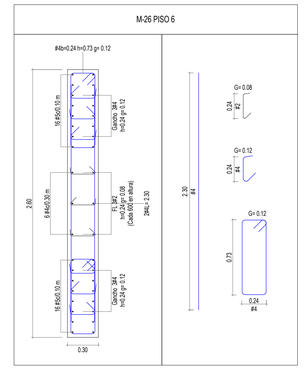

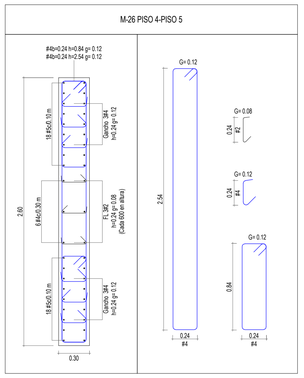

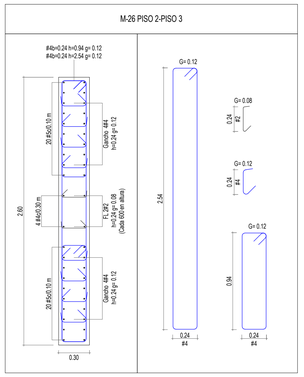

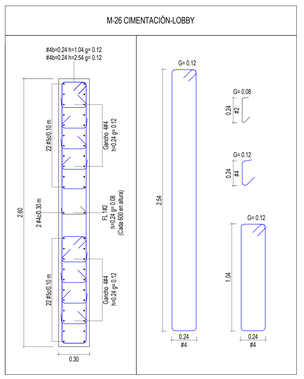

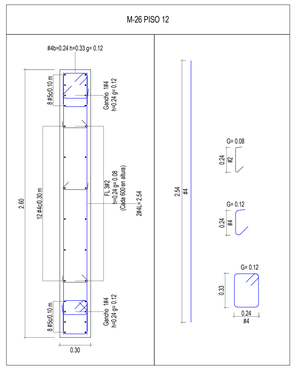

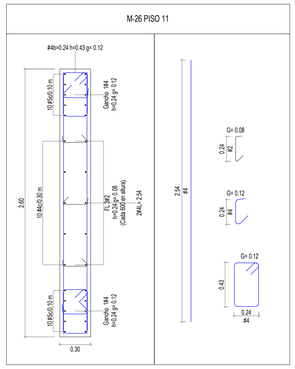

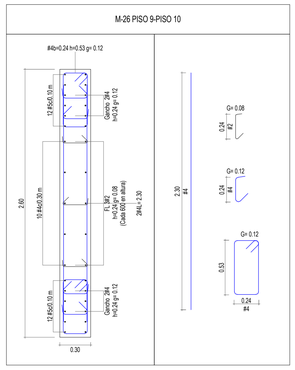

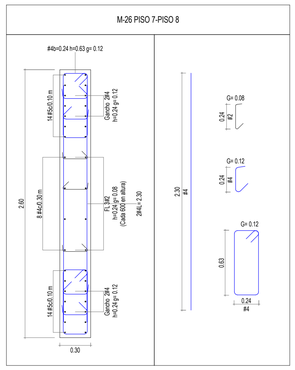

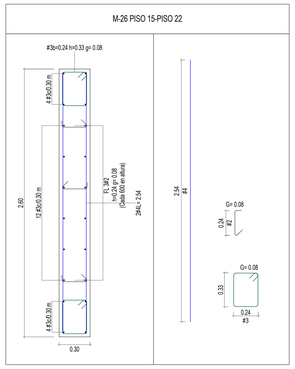

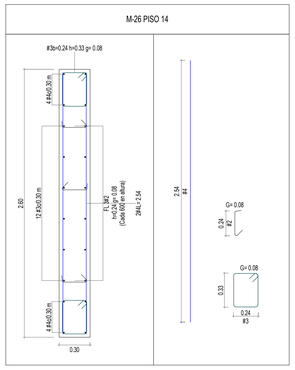

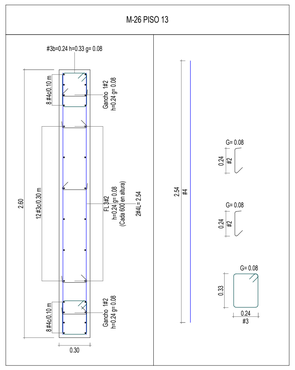

NOTAS

1. Ver detalles generales en el PL.N° 2002
2. Ver planta de localización de muros y columnas en el PL.N° 2200

ESCALAS

- Alzado___ 1:150
- Secciones_1:25

EST - 2211-PD-P1

VERSIÓN PLANO V-01

OBRA No. 1157

CONSTRUCCIONES PLANIFICADAS
Carrera 13 No. 26A - 47 Piso 2
PBX: 339 41 11 Fax: 287 02 16

Robledales
RESERVADO

CONTIENE:

NOMBRE DEL PROYECTO
ROBLEDALES-TORRE PALMERI 1

Dirección AK 7 134 06

DESPICES DE MUROS

ESCALA: INDICADA

ARCHIVO:	1157-EST-2211-PD-P1-DESPICES DE MUROS.DWG
FECHA: 11/03/2026	DIBUJADO POR: ANDRES DUARTE

DISEÑADOR ESTRUCTURAL
ROBERTO AYCARDI FONSECA
TP: 2520257258 CND

DISEÑADOR DE ELMENTOS NO ESTRUCTURALES
VICTOR H. DÁVILA F.
TP: 25202122782 CND

REVISOR ESTRUCTURAL
NICOLAS PARRA GARCIA
TP: 25202-62063 CND

CONSTRUCTOR RESPONSABLE
ALVARO DÍAZ ULLOA
TP: 2520275046 CND

CONSTRUCCIONES PLANIFICADAS

GERENTE DE DISEÑO

DIRECTOR DE ARQUITECTURA
ANDRÉS VALCARCEL

DIRECTOR DE INGENIERÍA
MARIO FERNANDO RIVERA

DIRECTOR DE PRESUPUESTOS
JAVIER CLAVIJO

EQUIPO DISEÑO CPSA
MP, CO, LL, EC.

MODIFICACIONES

#	Fecha	Emitida por	Modificación

VERSIONES DE PLANOS

Versión	Fecha
V-01	11/03/2026

PROPÓSITO DE LA EMISIÓN

DRAFT	
Coordinación Técnica	
Revisión	
Construcción	✖
Curaduría	
Presupuestos	

MODELO FUENTE: 1157_ROBL-BOG_VIV_ESTR_TP1 17/03/2026	VERSIÓN MODELO: FASE III / V-03

EST - 2211-PD-P1

VERSIÓN PLANO V-01

OBRA No. 1157